作る前の準備・・・ペーパークラフトを上手につくるには

うまくカットするために

①工具カッターやデザインナイフ、
小さいハサミを使うと、
細かくカットできます

②カットする時は、切り出したいパーツを
しっかり手で押さえてカットしましょう

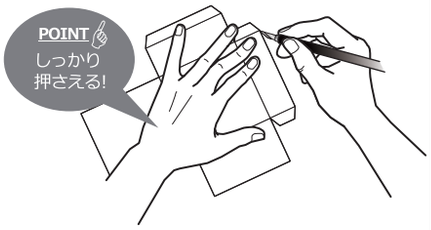

うまく組み立てるために

①組立てる前に仮組みや形状をつくりましょう

先に折線を折って仮組みしておきましょう
先に折線を折って
おきます
仮組みして
形状を整えておきます

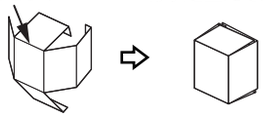

うまく折るには・・・
カッターやデザインナイフなどで
切らない程度に筋をつけると
折り曲げやすくなります

丸みの形状をつけるには・・・
丸棒（丸い箸や、長いつま
ようじ）で丸みをつけます

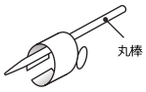

②のりづけはボンドと塗布量を調整しましょう

おすすめののりは木工用ボンド！
のりは、木工用ボンドを使うと
早く接着できます

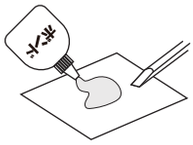

のりの塗布量を調整するには・・・
のり塗布はヘラで適量をすくい取って、
のりづけ部に塗布します

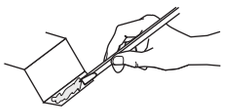

ピンセットを使いましょう
小さいのりづけ部や
小さい形状の折線は
ピンセットを使って折りましょう

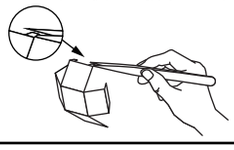

ヘラは、ねんどへらや割り箸の先端を
カッターなどで加工するとよいです

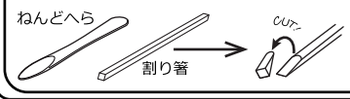

記号について

切り線
山 折 り
谷 折 り
のりしろ
組立方向

作り方

1.車体を作る

①→②→③の順番で組み立てる

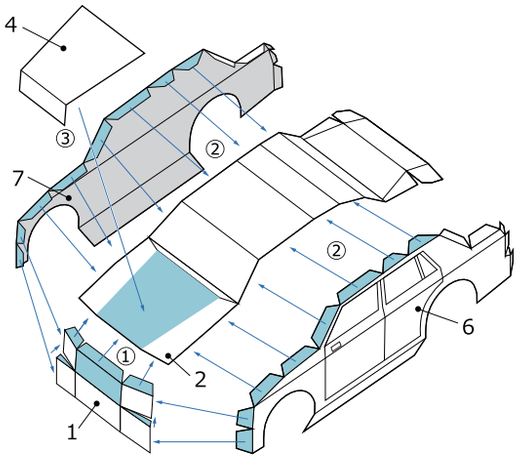

部品3を組みつけ、後部形状を
組み立てた後、部品5を貼り付ける

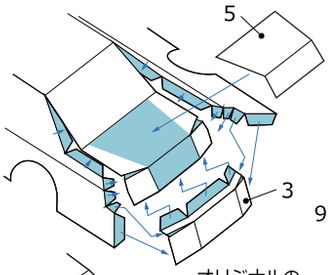

オリジナルの
ナンバーを
選択できます

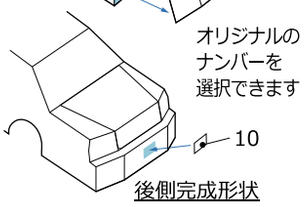

後側完成形状

バックミラーは
左右1個ずつ作る

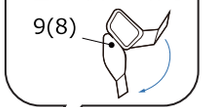

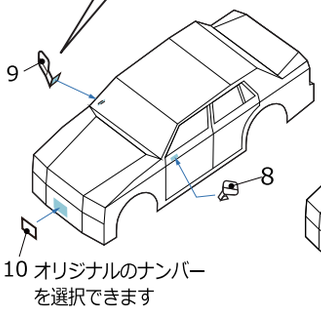

10 オリジナルのナンバー
を選択できます

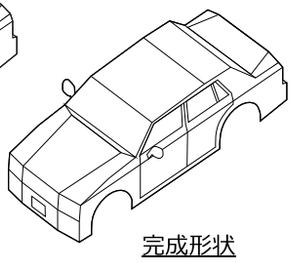

完成形状

3.タイヤを作る

左右2個ずつ作る

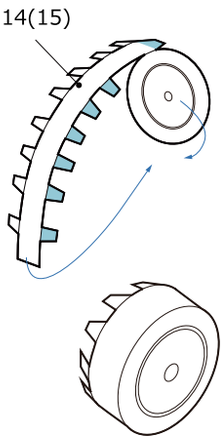

完成形状

4.車体下側を作る

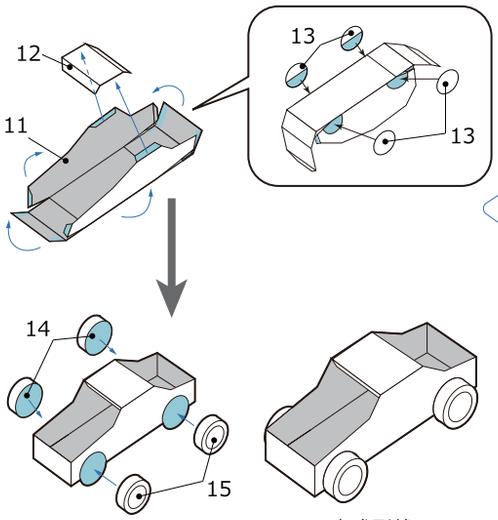

完成形状

5.車体へ車体下側をセットして完成です

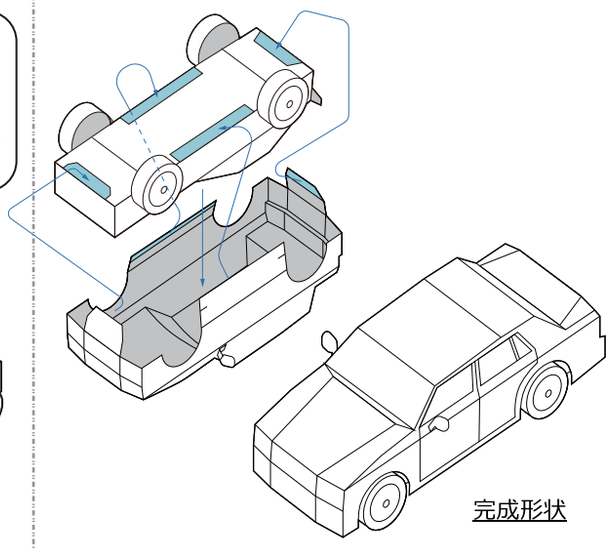

完成形状